2011

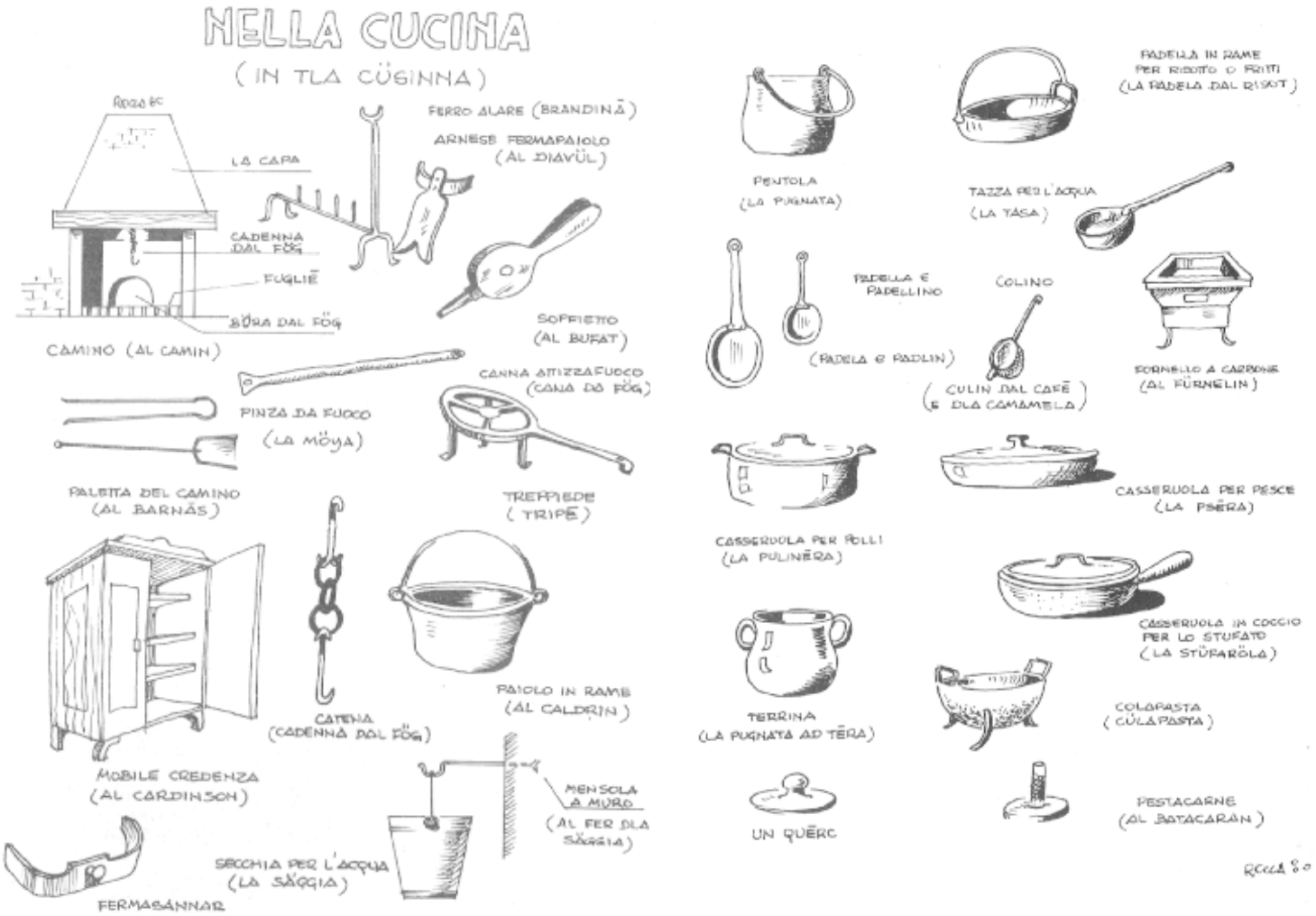

gennaio

lunedì	martedì	mercoledì	giovedì	venerdì	sabato	domenica
					1	2
3	4	5	6	7	8	9
10	11	12	13	14	15	16
17	18	19	20	21	22	23
24	25	26	27	28	29	30
31						

Amor non si compra, ne' si vende, ma in premio d'amor, amor si rende
(proverbio italiano)

2011

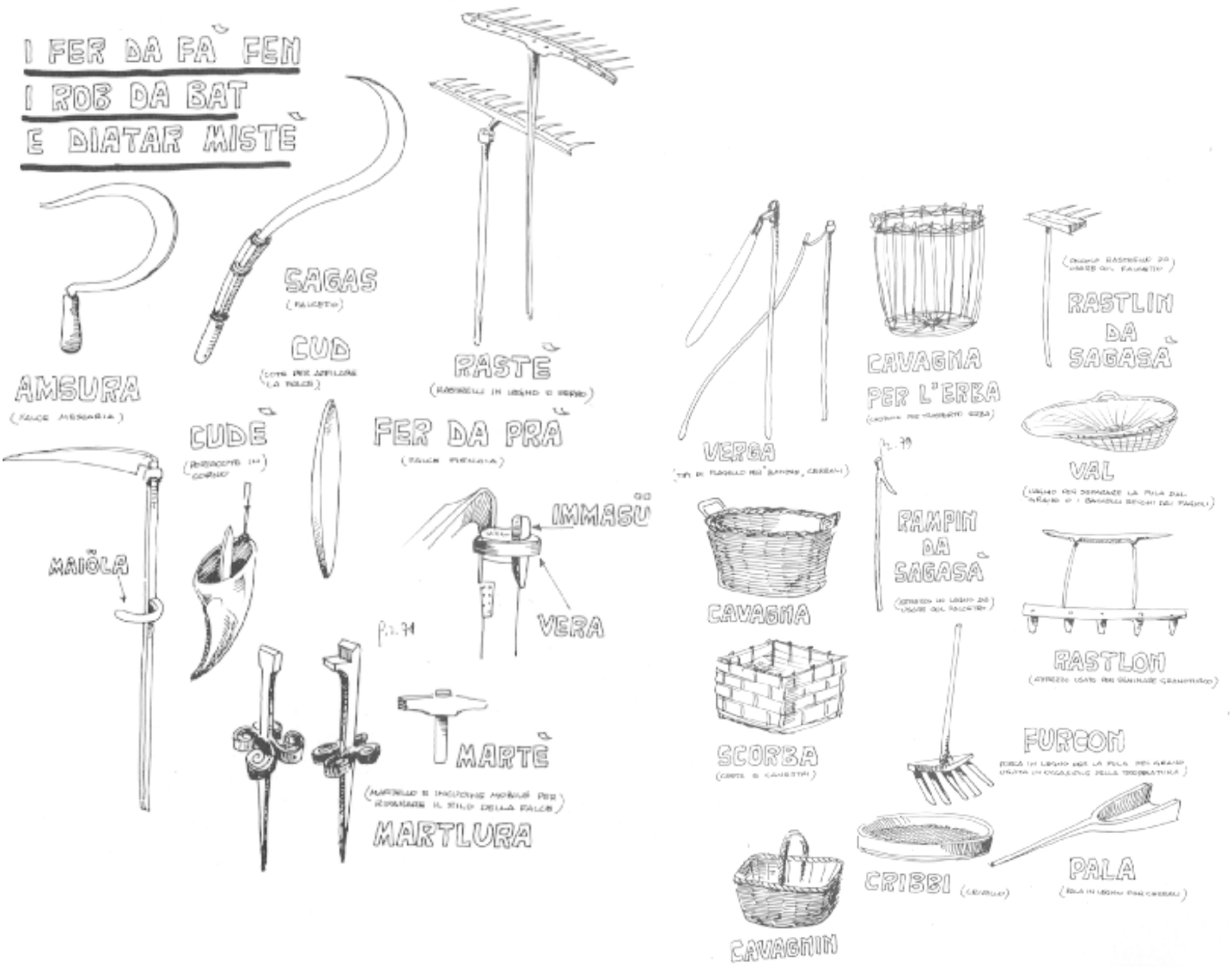

febbraio

lunedì	martedì	mercoledì	giovedì	venerdì	sabato	domenica
	1	2	3	4	5	6
7	8	9	10	11	12	13
14	15	16	17	18	19	20
21	22	23	24	25	26	27
28						

Meglio un magro accordo che una grassa sentenza

(proverbio francese)

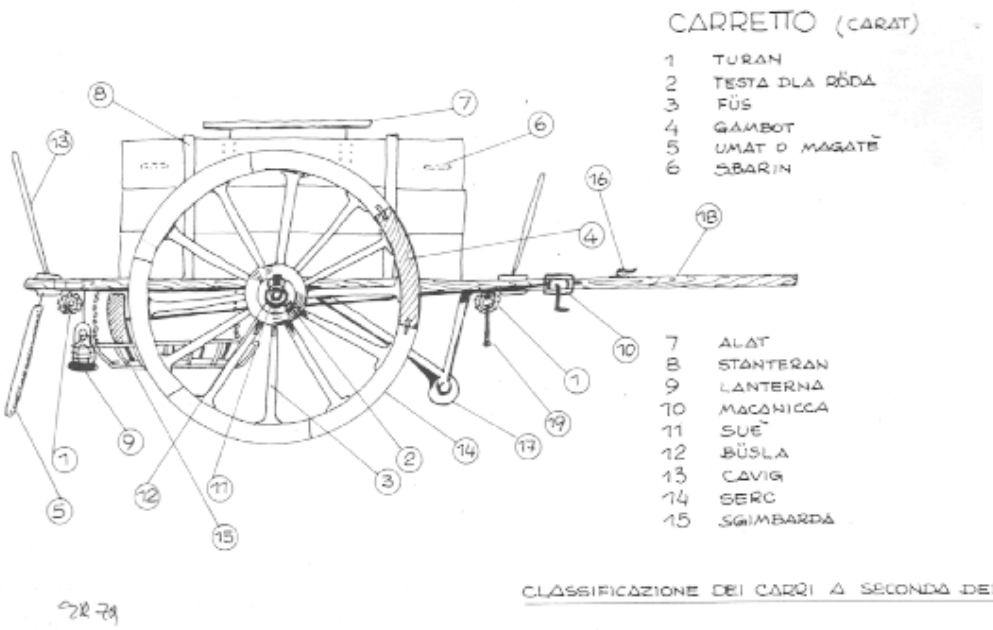

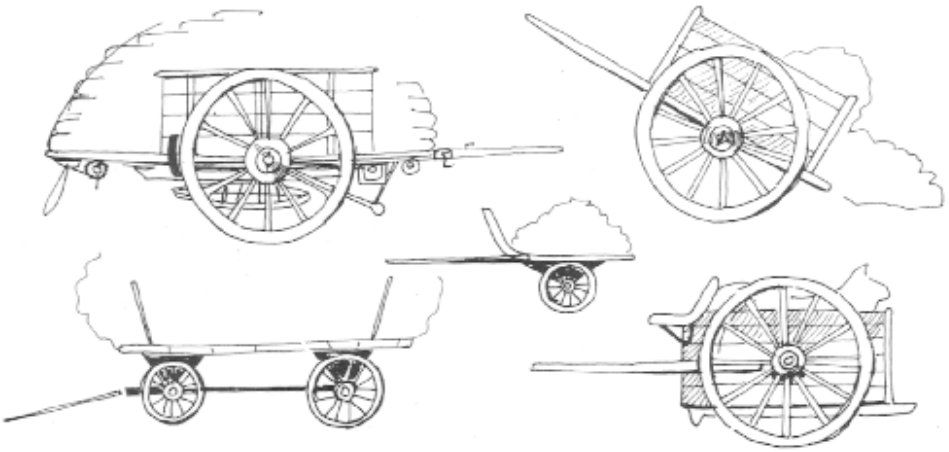

marzo

lunedì	martedì	mercoledì	giovedì	venerdì	sabato	domenica
	1	2	3	4	5	6
7	8	9	10	11	12	13
14	15	16	17	18	19	20
21	22	23	24	25	26	27
28	29	30	31			

Onesto è colui che accorda il proprio pensiero alla Verità. Disonesto è colui che accorda la Verità al proprio pensiero *(proverbio arabo)*

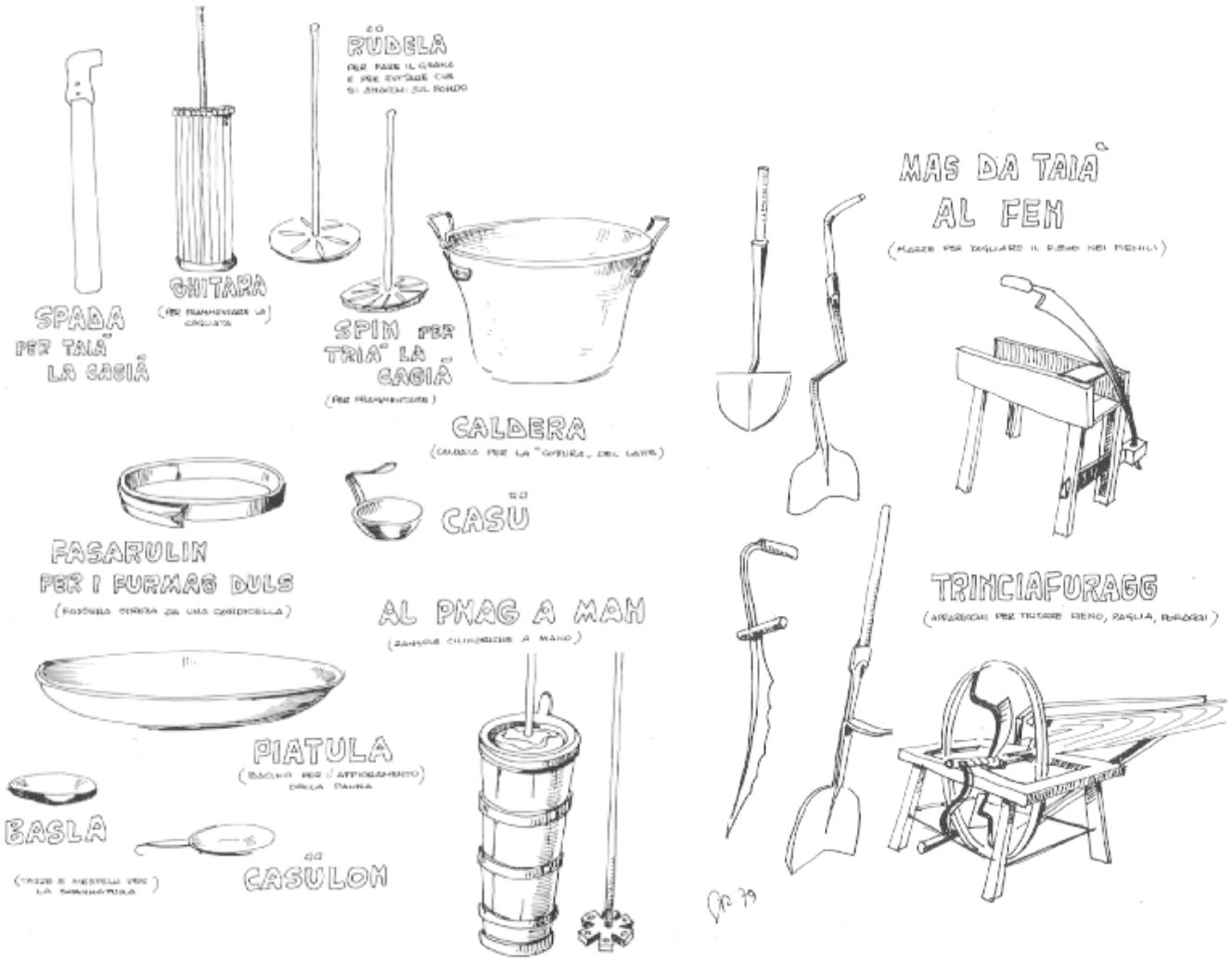

aprile

lunedì	martedì	mercoledì	giovedì	venerdì	sabato	domenica
				1	2	3
4	5	6	7	8	9	10
11	12	13	14	15	16	17
18	19	20	21	22	23	24 Pasqua
25 Festa Annunziata	26	27	28	29	30	

Chi vuole sul serio trova una strada, gli altri una scusa

(proverbio africano)

2011

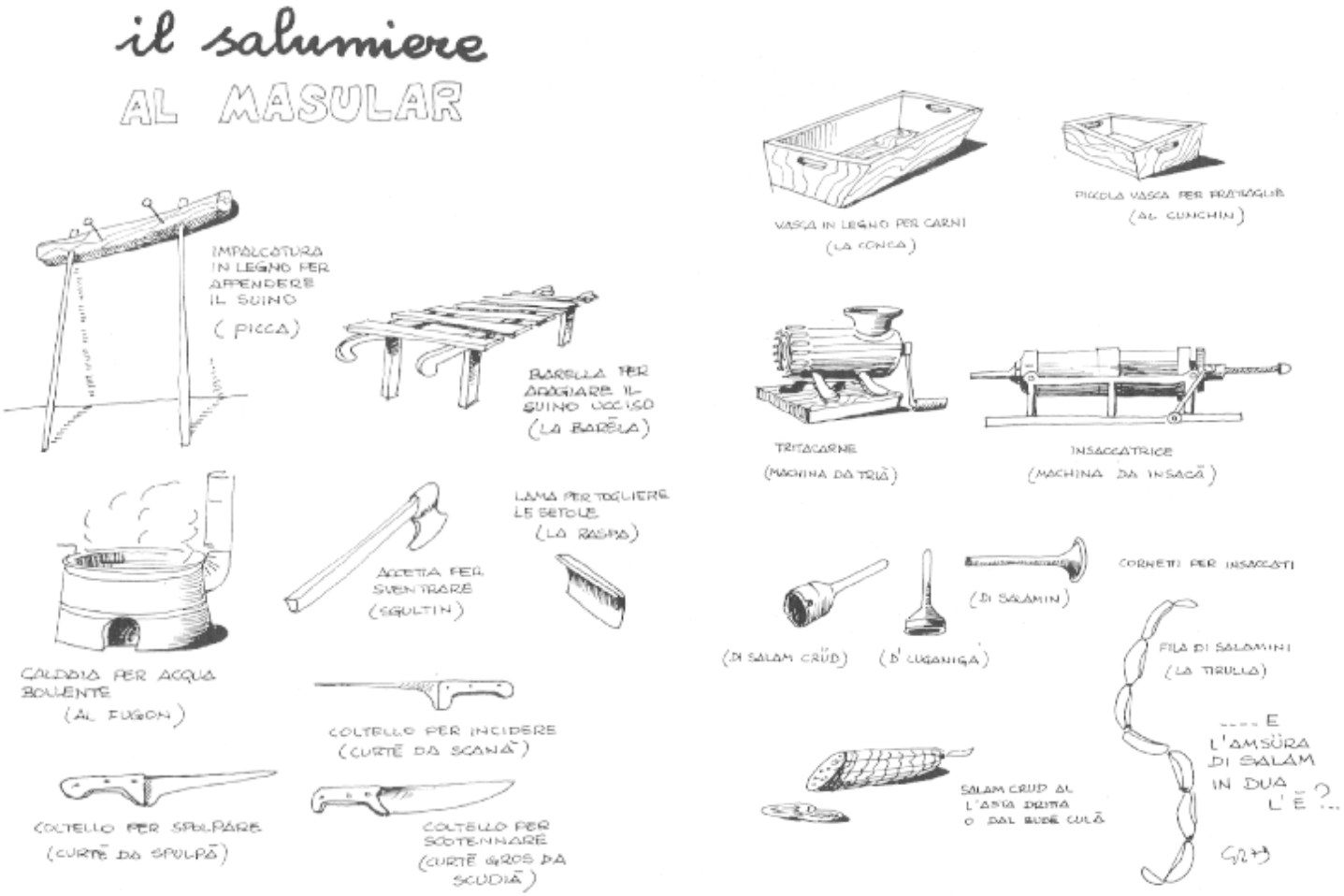

maggio

lunedì	martedì	mercoledì	giovedì	venerdì	sabato	domenica
						1
2	3	4	5	6	7 Festa San Giuseppe	8
9	10	11	12	13	14	15
16	17	18	19	20	21	22
23	24	25	26	27	28	29
30	31					

Una parola detta al momento giusto è come un diamante incastonato nell'oro
(proverbio ebraico)

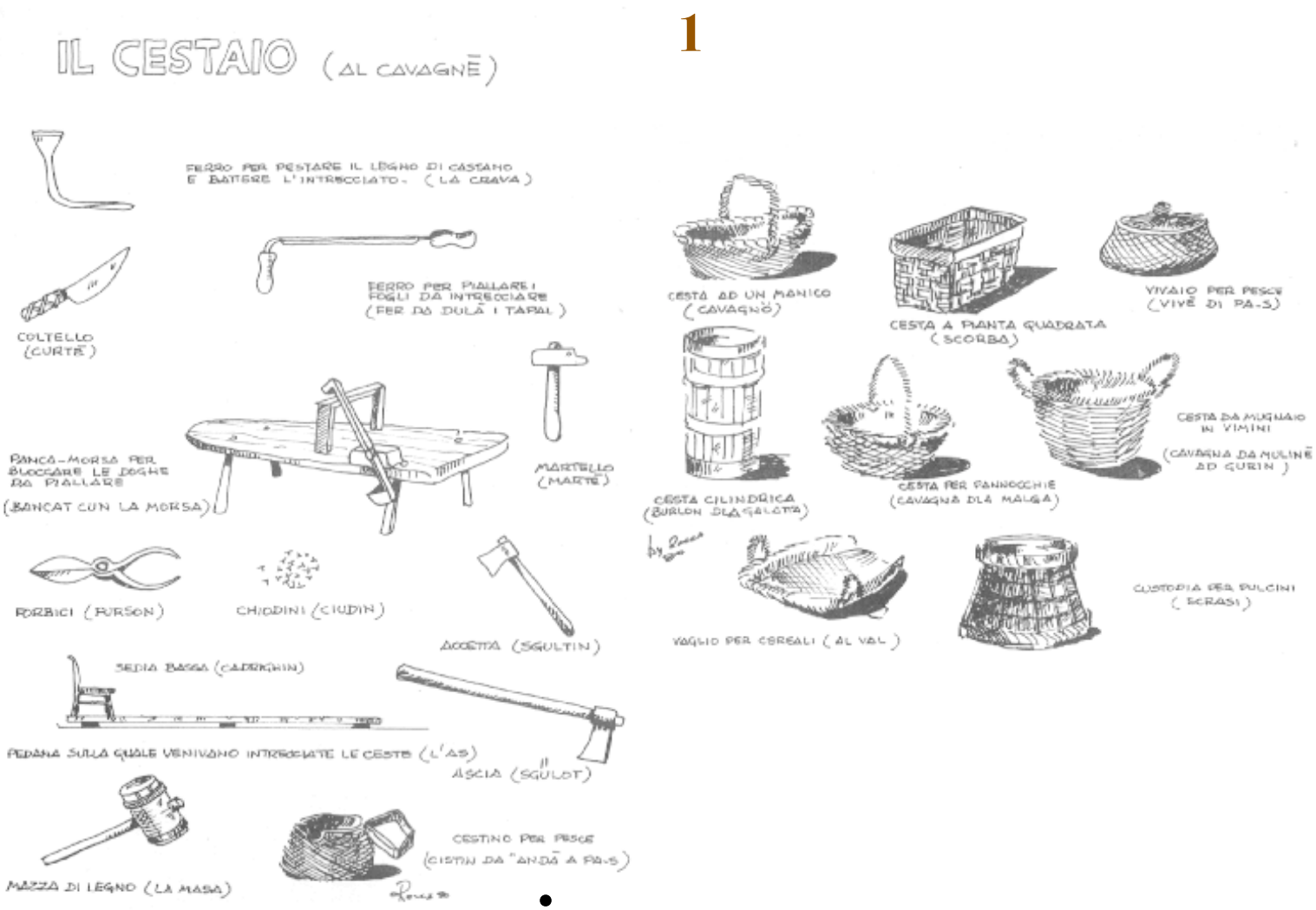

giugno

lunedì	martedì	mercoledì	giovedì	venerdì	sabato	domenica
		1	2	3	4	5
6	7	8	9	10	11	12
13	14	15	16	17	18	19 Festa S. Antonio
20	21	22	23	24	25	26
27	28	29	30			

Anche un viaggio di mille leghe comincia con un passo

(proverbio giapponese)

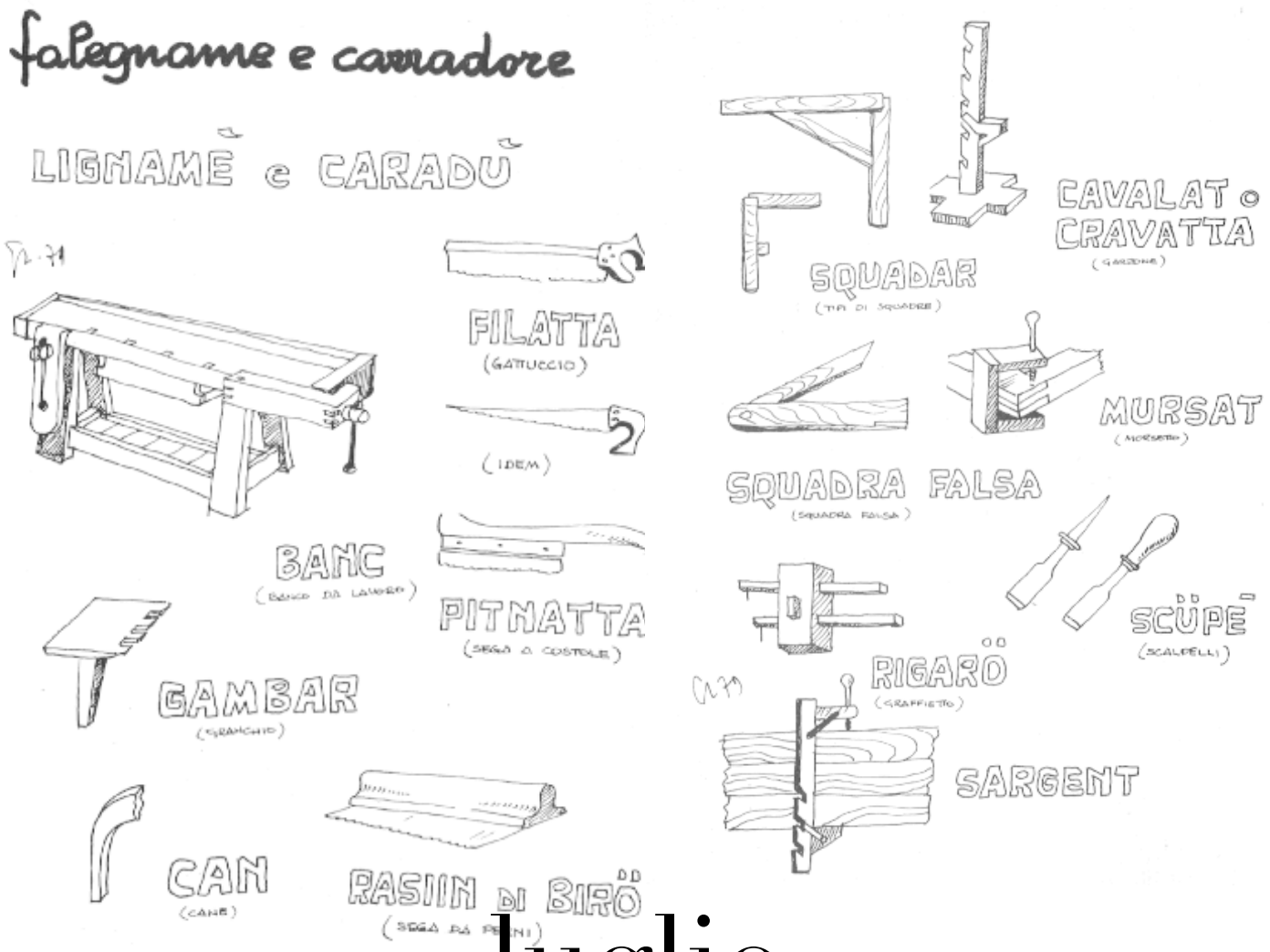

luglio

lunedì	martedì	mercoledì	giovedì	venerdì	sabato	domenica
				1	2	3
4	5	6	7	8	9	10
11	12	13	14	15	16	17
18	19	20	21	22	23	24
25	26	27	28	29	30	31

Il cuore che ama è sempre giovane
(proverbio greco)

Festa Madonna della Neve

2011

agosto

lunedì	martedì	mercoledì	giovedì	venerdì	sabato	domenica
1	2	3	4	5	6	7
8	9	10	11	12	13	14
15	16 Festa San Rocco	17	18	19	20	21
22	23	24	25	26	27	28
29	30	31				

Da tale legno, tale scheggia
(proverbio spagnolo)

2011

settembre

lunedì	martedì	mercoledì	giovedì	venerdì	sabato	domenica
			1	2	3	4
5	6	7	8	9	10	11 Festa San Grato
12	13	14	15	16	17	18
19	20	21	22	23	24	25
26	27	28	29	30		

I primi sbagli sono di quelli che li commettono,
i secondi di quelli che glielo permettono
(proverbio inglese)

gli attrezzi dei muratori

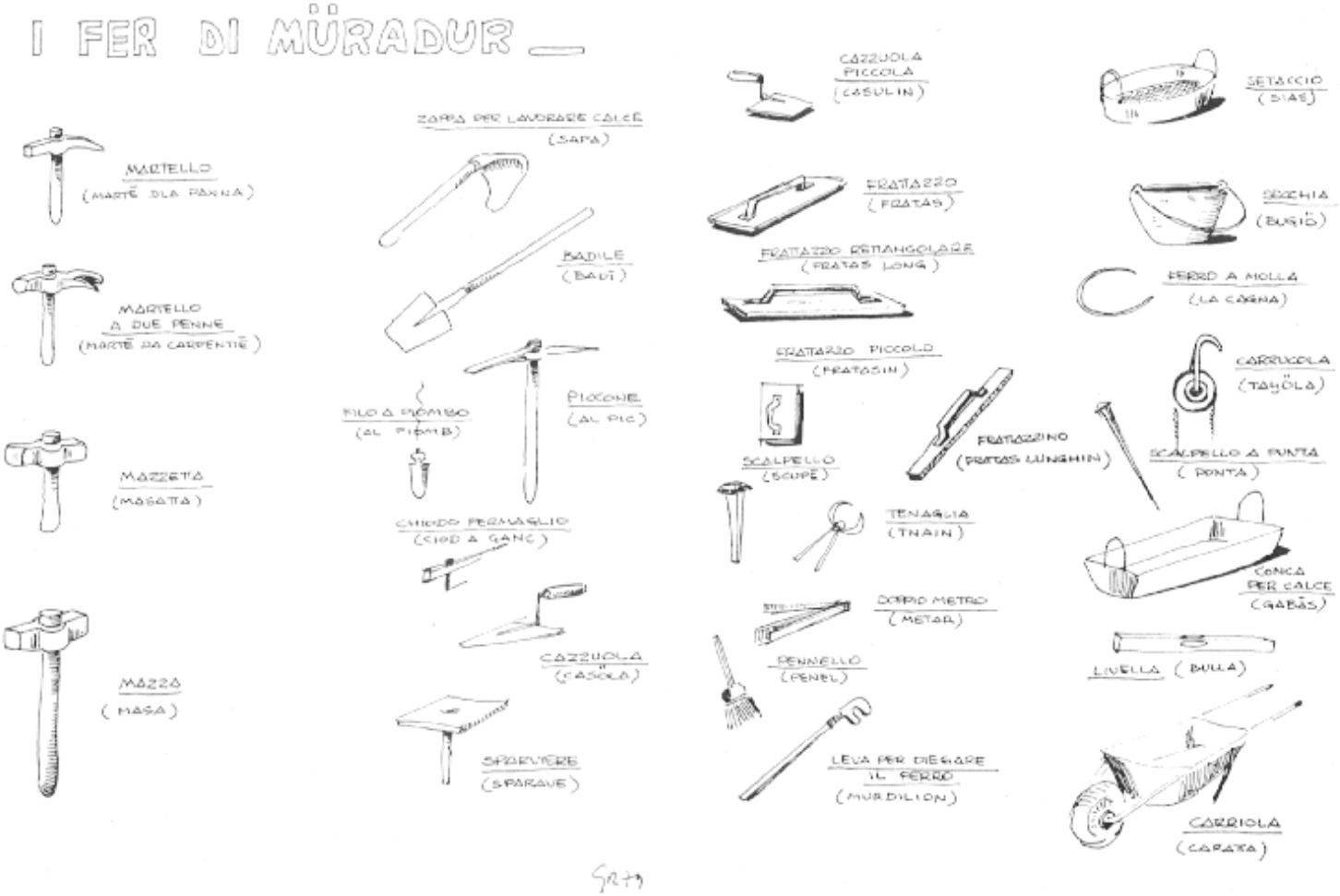

ottobre

lunedì	martedì	mercoledì	giovedì	venerdì	sabato	domenica
					1	2
3	4	5	6	7	8	9
10	11	12	13	14	15	16
17	18	19	20	21	22	23
24	25	26	27	28	29	30
31						

Misura sette volte, taglia una volta

1

(proverbio russo)

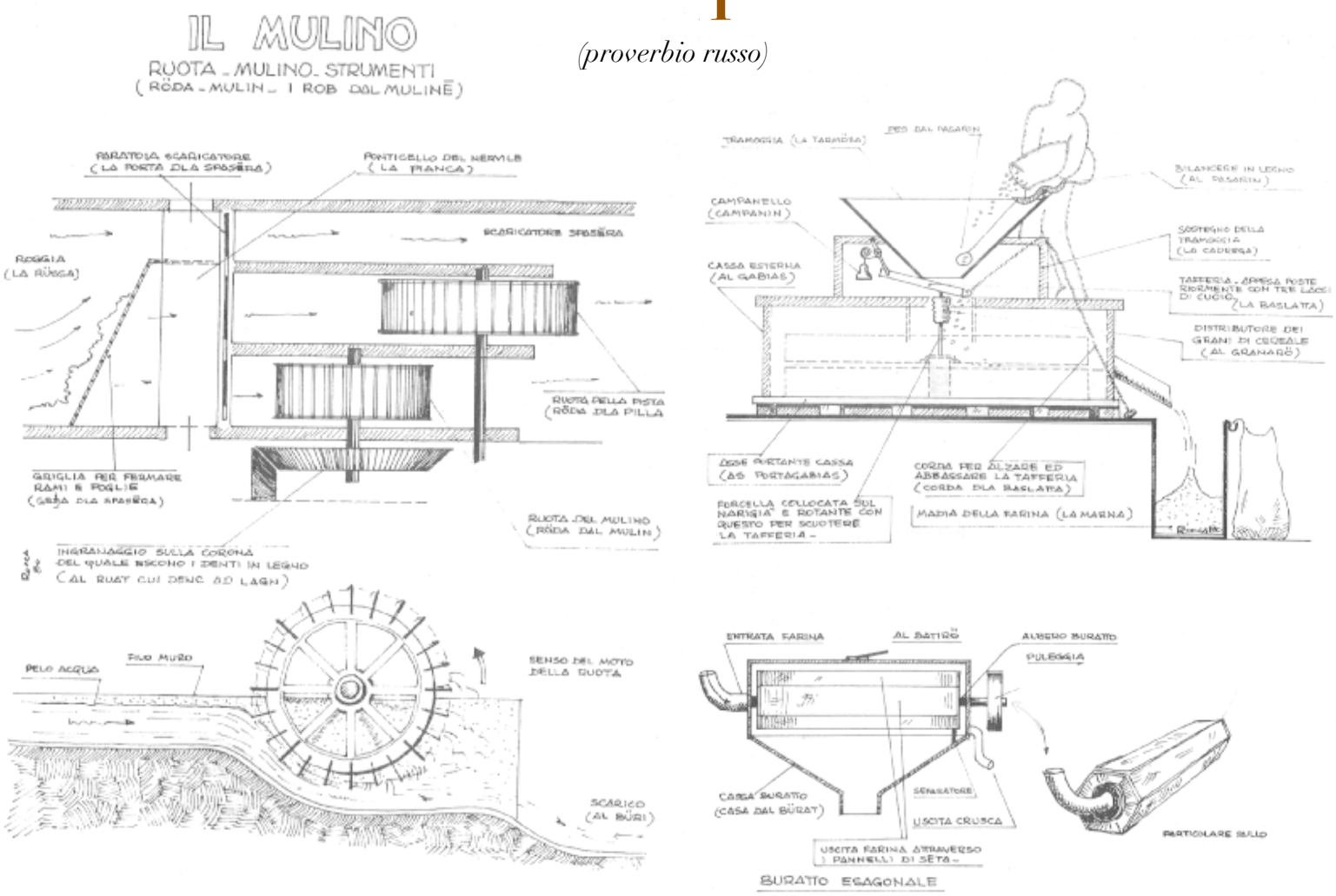

novembre

lunedì	martedì	mercoledì	giovedì	venerdì	sabato	domenica
	1	2	3	4	5	6
7	8	9	10	11	12	13
14	15	16	17	18	19	20
21	22	23	24	25	26	27
28	29	30				

Sii felice da vivo, perché resterai morto per un bel pezzo

(proverbio scozzese)

2011

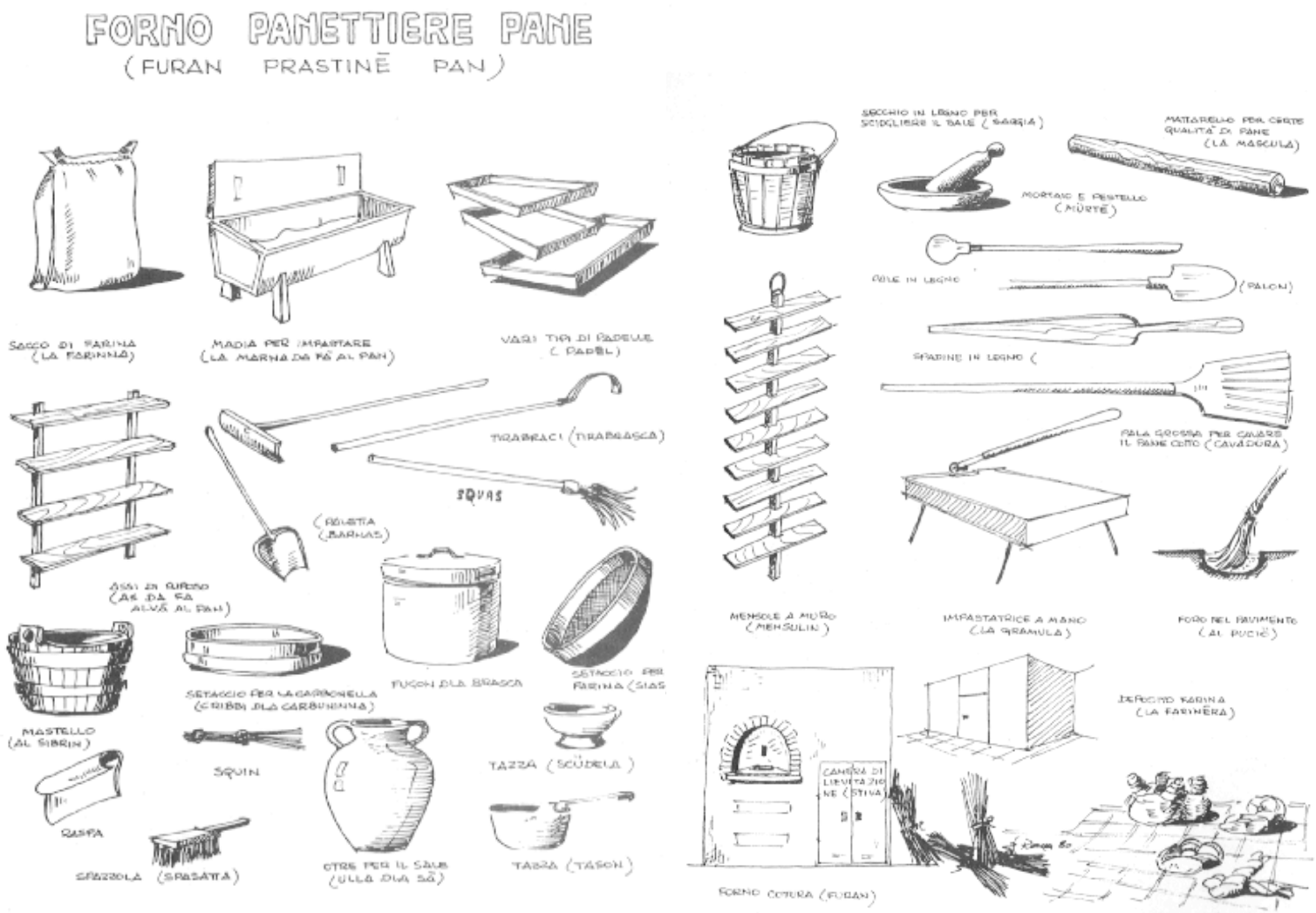

dicembre

lunedì	martedì	mercoledì	giovedì	venerdì	sabato	domenica
			1	2	3	4
5	6	7	8	9	10	11
12	13	14	15	16	17	18
19	20	21	22	23	24	25
26	27	28	29	30	31	

Un grammo di fortuna vale più di una libbra d'oro

(proverbio yiddish)